Seturi de casete

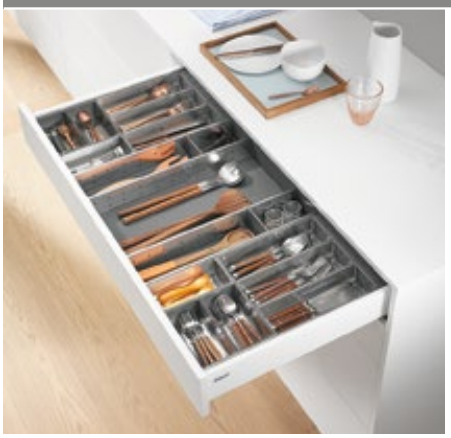

- practice pentru utilizarea în bucătărie
- ideal pentru tacâmuri
- pentru sertare și sertare interioare **TANDEMBOX antaro**, înălțime M și K
- casete detașabile – se pot spăla în mașina de spălat vase
- dispozitivele de tăiat folie și suportul de cuțite pot fi introduse opțional
- lungime nominală NL 450–550 mm
- recomandare: lățime corp KB 275–1200 mm

Spațiu necesar

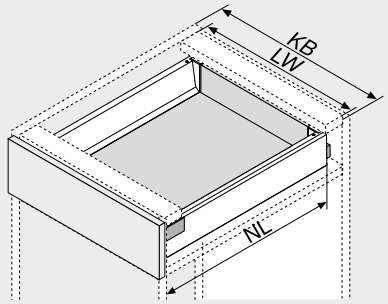

NL	Lungime nominală
KB	Lățime corp
LW	Lățime interioară corp

Informații pentru comandă

KB (mm) 275–299

Imagine simbol – NL 500 mm

NL (mm)	Nr. art.
450	ZSI.450BI1N
500	ZSI.500BI1N
550	ZSI.550BI1N

KB (mm) 300–399

Imagine simbol – NL 500 mm

NL (mm)	Nr. art.
450	ZSI.450BI2N
500	ZSI.500BI2N
550	ZSI.550BI2N

KB (mm) 400–549

Imagine simbol – NL 500 mm

NL (mm)	Nr. art.
450	ZSI.450BI3N
500	ZSI.500BI3
550	ZSI.550BI3

KB (mm) 550–599

Imagine simbol – NL 500 mm

NL (mm)	Nr. art.		Nr. art.
450	ZSI.450BI1N	+	ZSI.450BI3N
500	ZSI.500BI1N	+	ZSI.500BI3
550	ZSI.550BI1N	+	ZSI.550BI3

KB (mm) 600

Imagine simbol – NL 500 mm

NL (mm)		Nr. art.
450	1	ZSI.60VEI4
500	1	ZSI.60VEI6
550	1	ZSI.60VEI7

1 Set cu ocupare completă

KB (mm) 601–699

Imagine simbol – NL 500 mm

NL (mm)	Nr. art.		Nr. art.
450	ZSI.450BI1N	+	ZSI.450BI3N
500	ZSI.500BI1N	+	ZSI.500BI3
550	ZSI.550BI1N	+	ZSI.550BI3

KB (mm) 700–799

Imagine simbol – NL 500 mm

NL (mm)	Nr. art.		Nr. art.
450	ZSI.450BI2N	+	ZSI.450BI3N
500	ZSI.500BI2N	+	ZSI.500BI3
550	ZSI.550BI2N	+	ZSI.550BI3

KB (mm) 800–899

Imagine simbol – NL 500 mm

NL (mm)		Nr. art.
450	2 x	ZSI.450BI3N
500	2 x	ZSI.500BI3
550	2 x	ZSI.550BI3

KB (mm) 900

Imagine simbol – NL 500 mm

NL (mm)		Nr. art.
450	1	ZSI.90VEI4
500	1	ZSI.90VEI6
550	1	ZSI.90VEI7

1 Set cu ocupare completă

KB (mm) 901–999

Imagine simbol – NL 500 mm

NL (mm)	Nr. art.		Nr. art.
450	ZSI.450BI3N	+	ZSI.450KI4N
500	ZSI.500BI3	+	ZSI.500KI4
550	ZSI.550BI3	+	ZSI.550KI4

KB (mm) 1000–1099

Imagine simbol – NL 500 mm

NL (mm)		Nr. art.
450	2 x	ZSI.450KI4N
500	2 x	ZSI.500KI4
550	2 x	ZSI.550KI4

KB (mm) 1100–1199

Imagine simbol – NL 500 mm

NL (mm)		Nr. art.		Nr. art.
450	2 x	ZSI.450BI3N	+	ZSI.450FI2N
500	2 x	ZSI.500BI3	+	ZSI.500FI2N
550	2 x	ZSI.550BI3	+	ZSI.550FI2N

KB (mm) 1200

Imagine simbol – NL 500 mm

NL (mm)		Nr. art.
450	1	ZSI.12VEI4
500	1	ZSI.12VEI6
550	1	ZSI.12VEI7

1 Set cu ocupare completă

SPACE CORNER

Imagine simbol – NL 650 mm

NL (mm)	Nr. art.
600	ZSI.450BI3E
650	ZSI.500BI3E

ORGA-LINE ajutoare pentru bucătărie

Plasarea în cadrul seturilor

1	1 x ZSZ.01Fx
1	1 x ZSZ.02Fx
2	1 x ZSZ.01Fx + 1 x ZSZ.02Fx
2	1 x ZSZ.02M0

ZSZ.01Fx

ZSZ.02Fx

ZSZ.02M0

x	0 = cu folie alimentară și de aluminiu 1 = fără folie alimentară și de aluminiu

Indicații pagină

Prezentare generală	555	Accesorii	561	**Montare, demontare și reglare**	
Seturi de compartimente	557	Proiectare	561		
Seturi combinate	558	Informații tehnice suplimentare	708		
Seturi individuale	560			Short-URL	
ORGA-LINE ajutoare pentru bucătărie	566			www.blum.com/a530	